999016109

PANNEL.S-T
07/05/2007

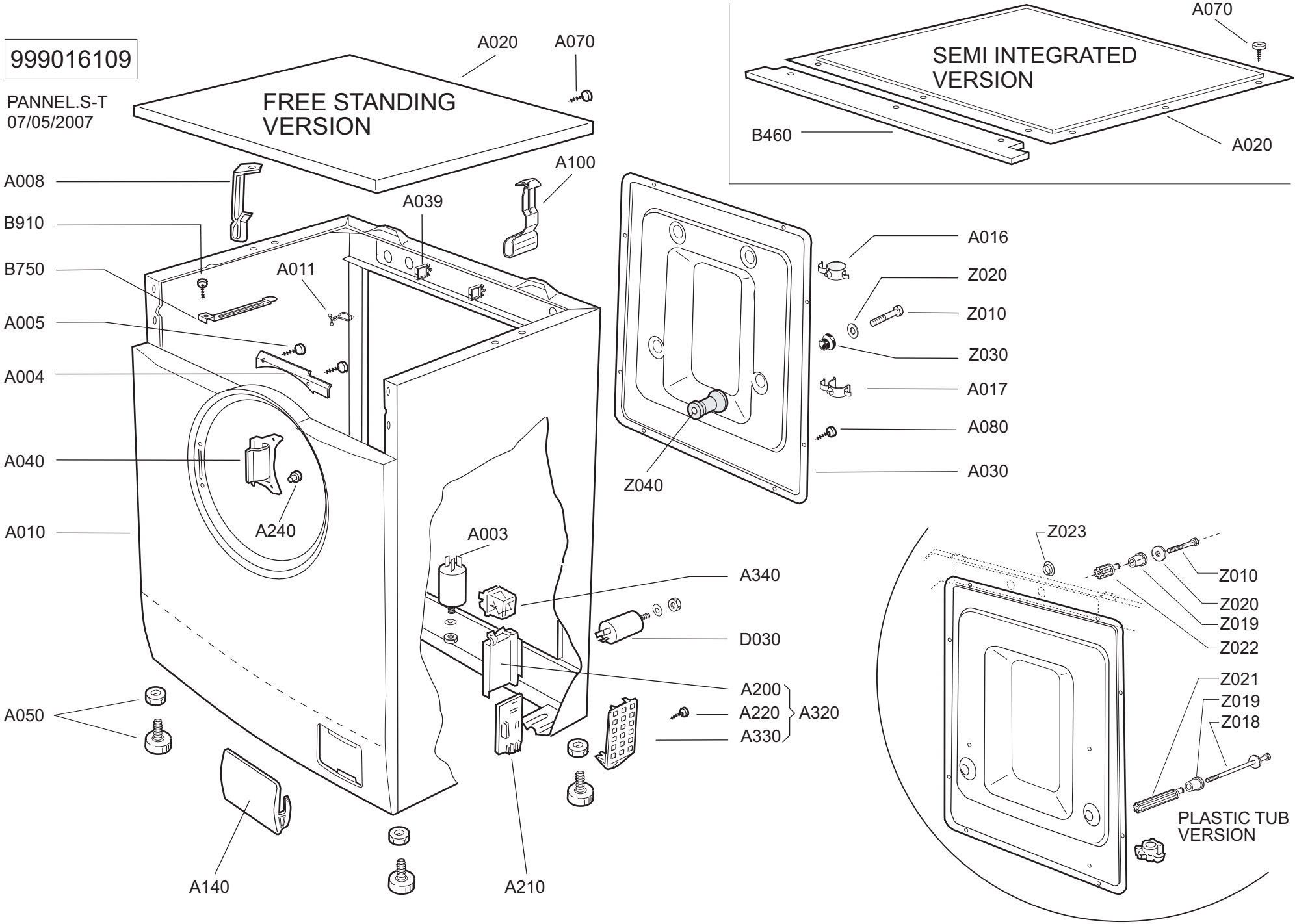

999016144

FRONTAL.AI CF-LA
12/10/98

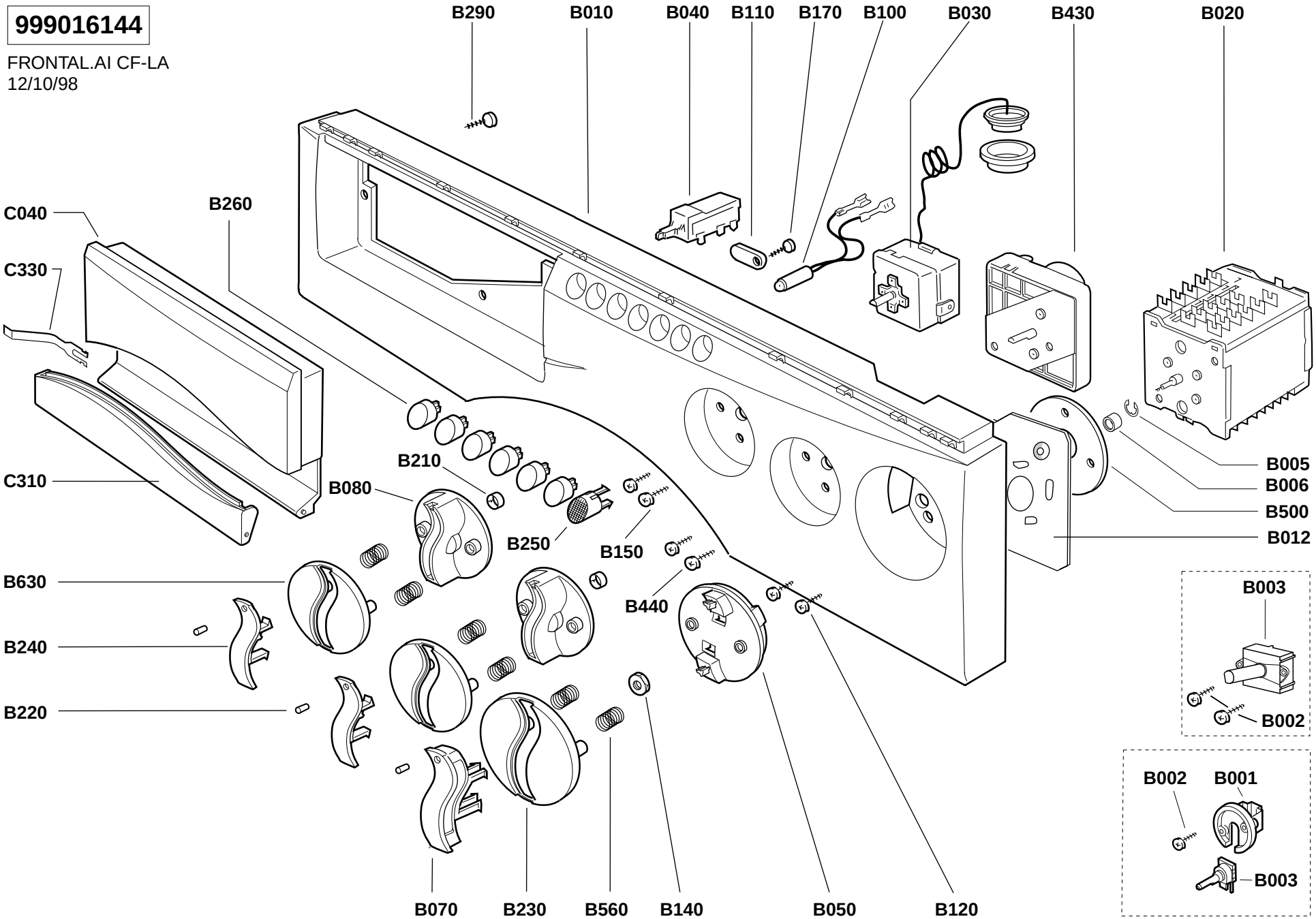

999016190

STANDARD CF - LA
09/01/2004

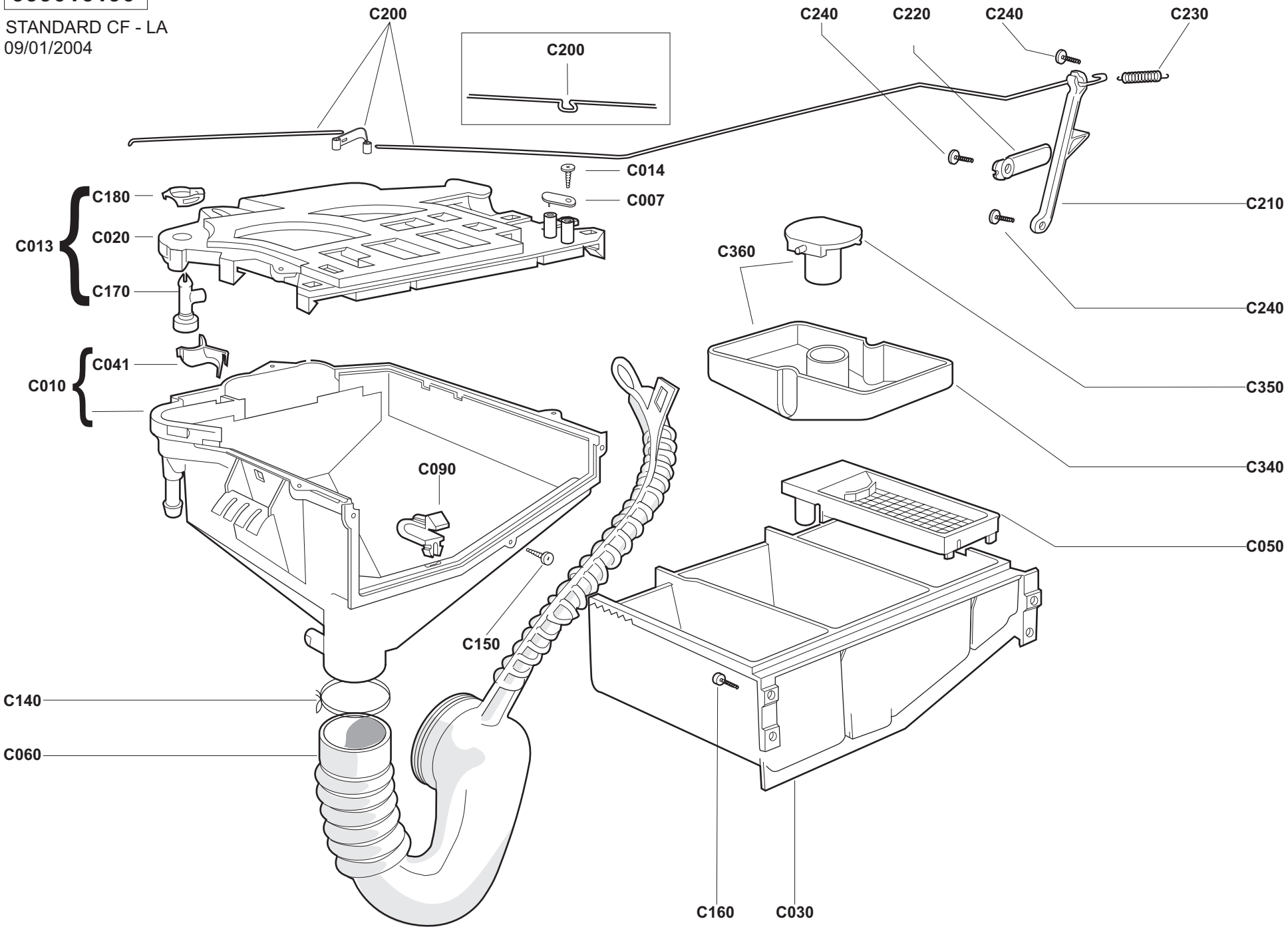

999016195

LBCF - AF - PRECAR
30/10/98

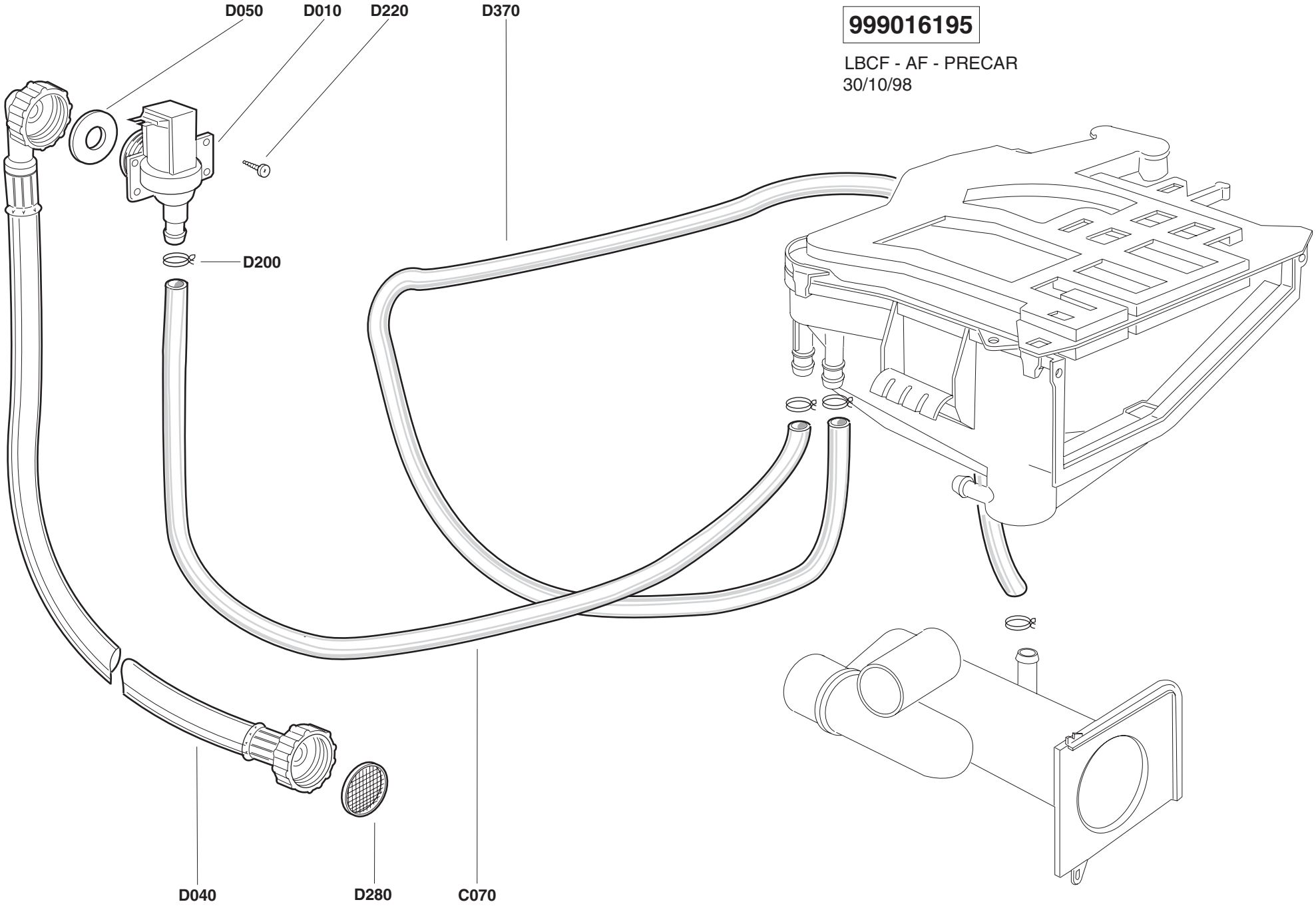

999016206

LBCF - STANDARD
30/10/98

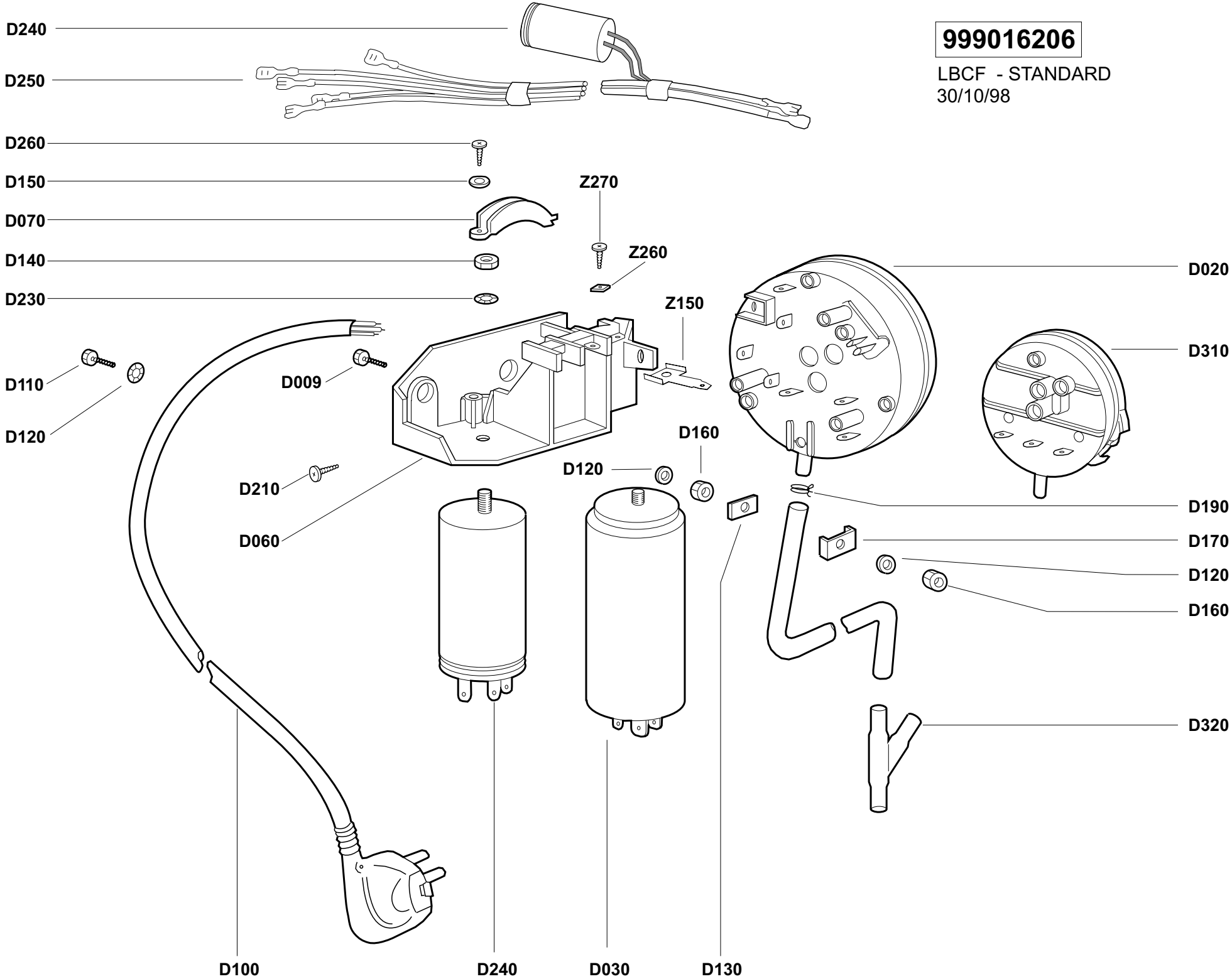

999016214

L.14A
L.15A
L.16
L.19
L.20
L.22

30/10/98

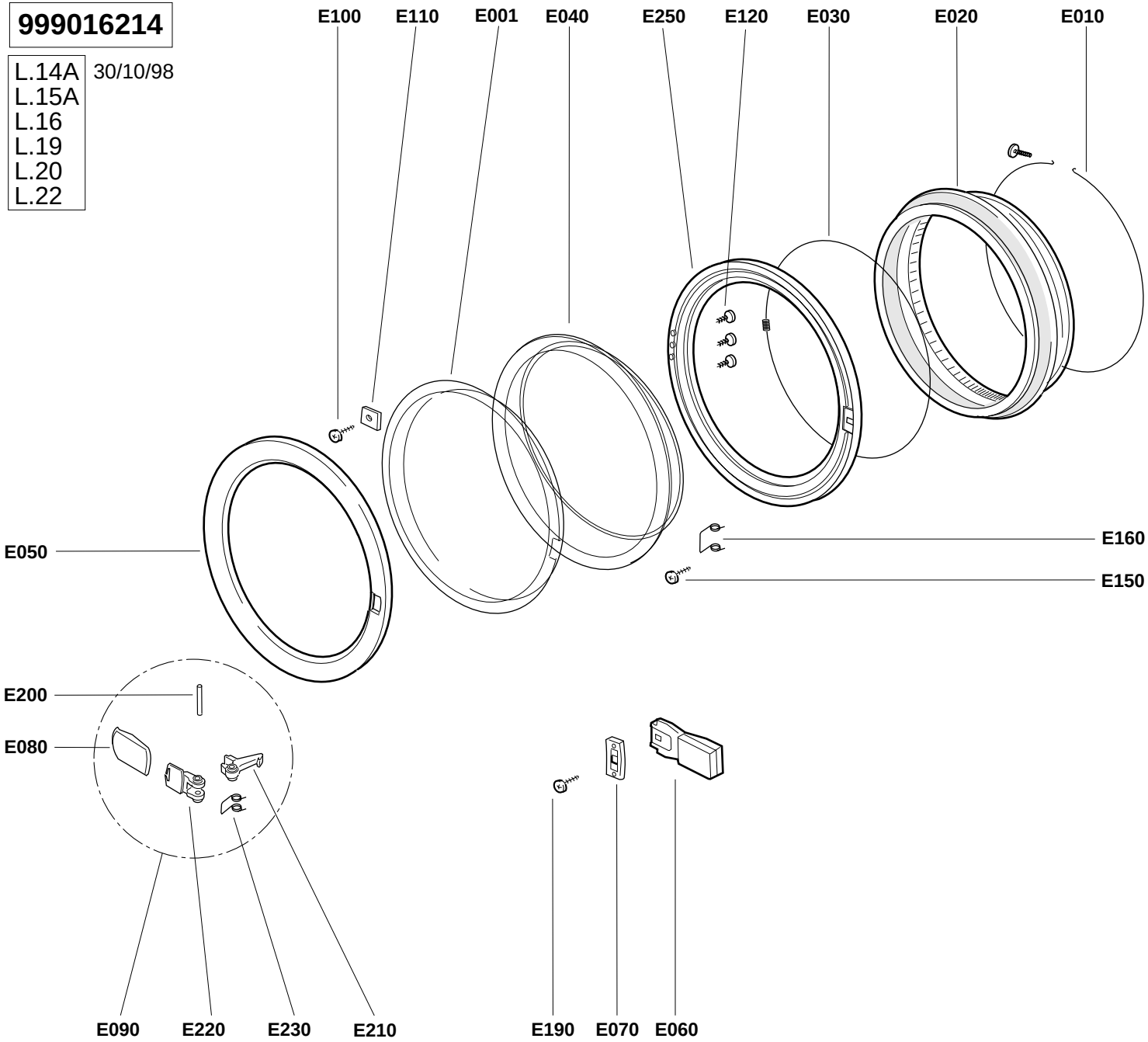

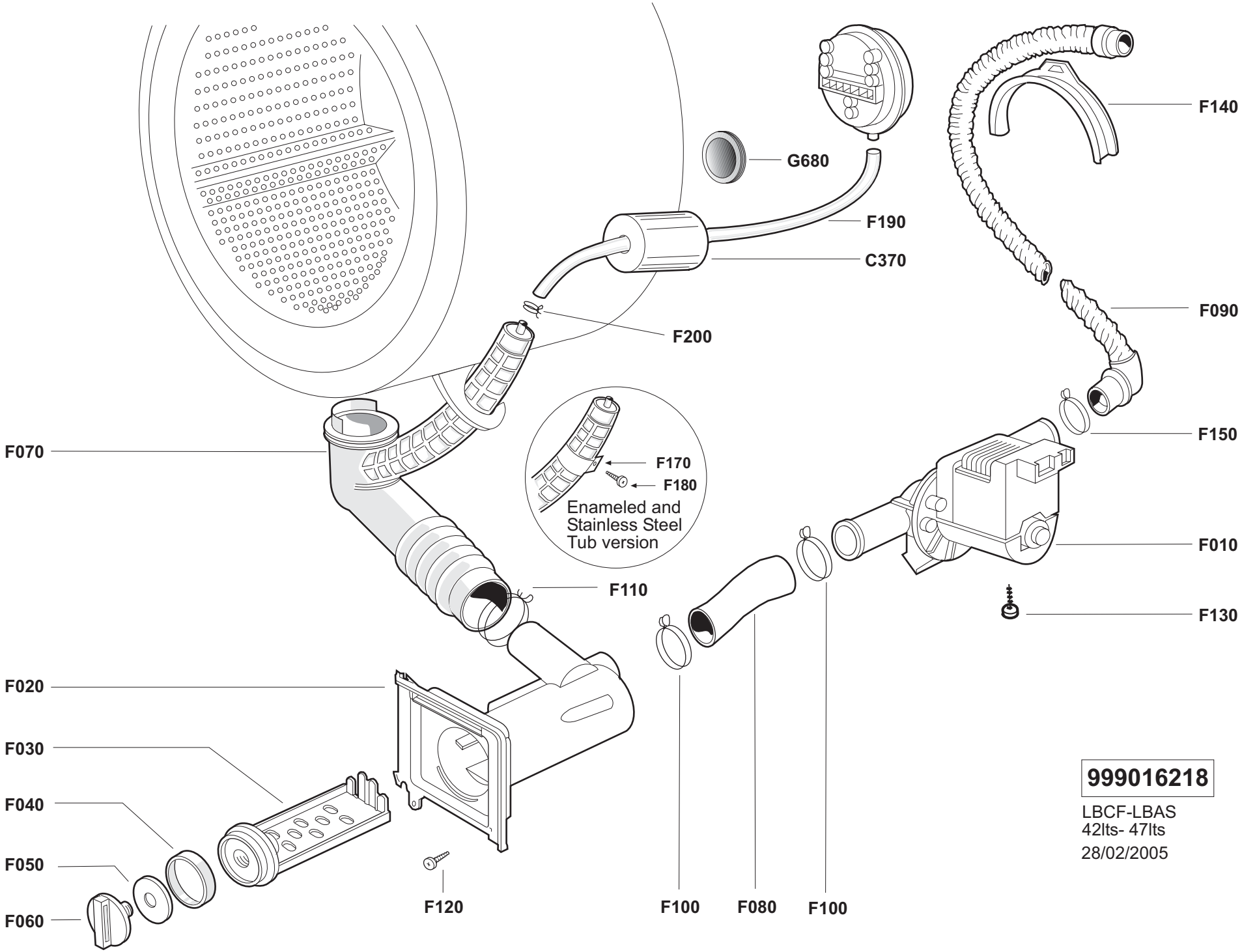

999016218

LBCF-LBAS
42lts- 47lts
28/02/2005

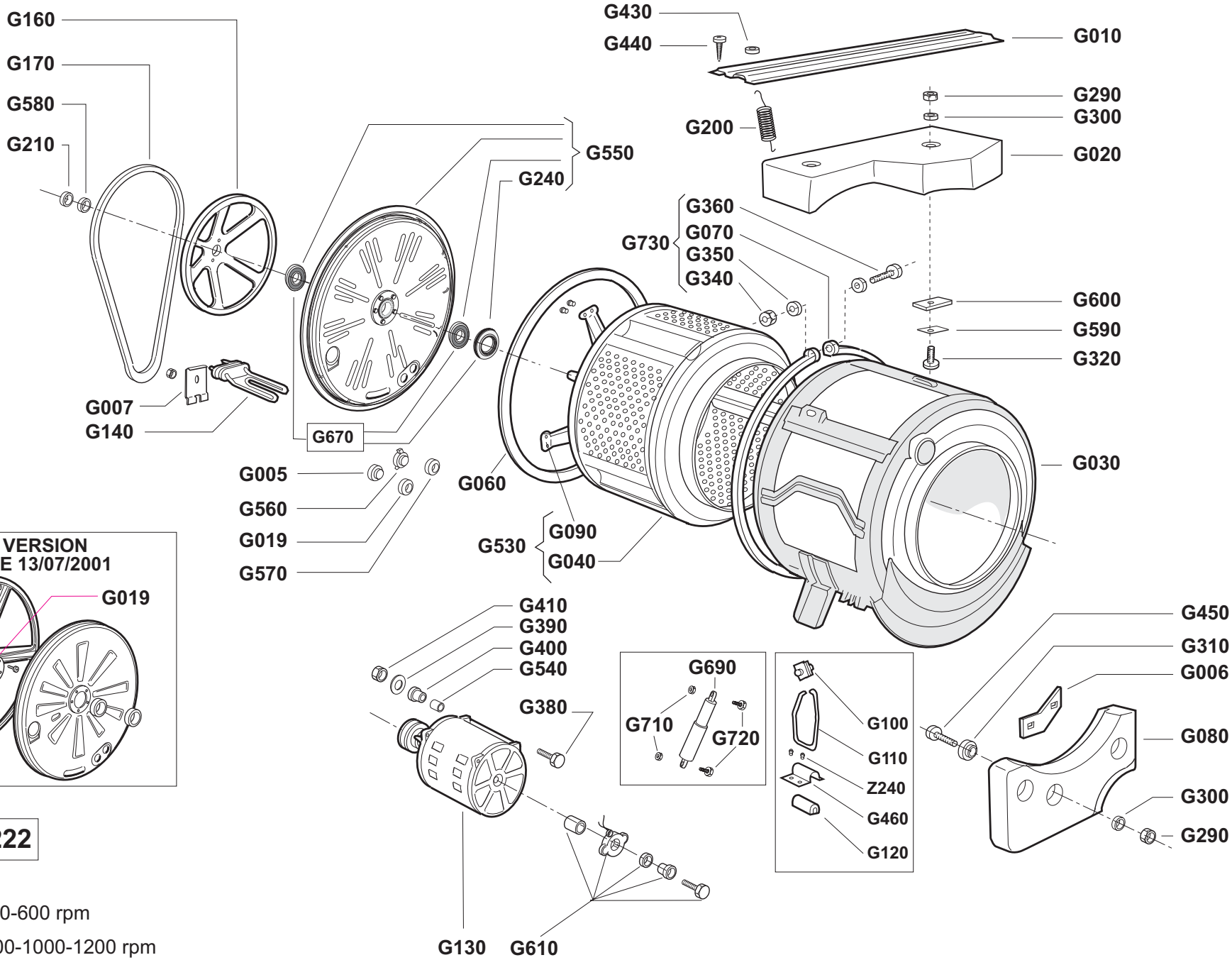

999016222

03/03/2004

CFX 400-500-600 rpm

CFX-LAX 800-1000-1200 rpm

999016228

SHRINK PACKING FREE-STANDING

14/09/2006

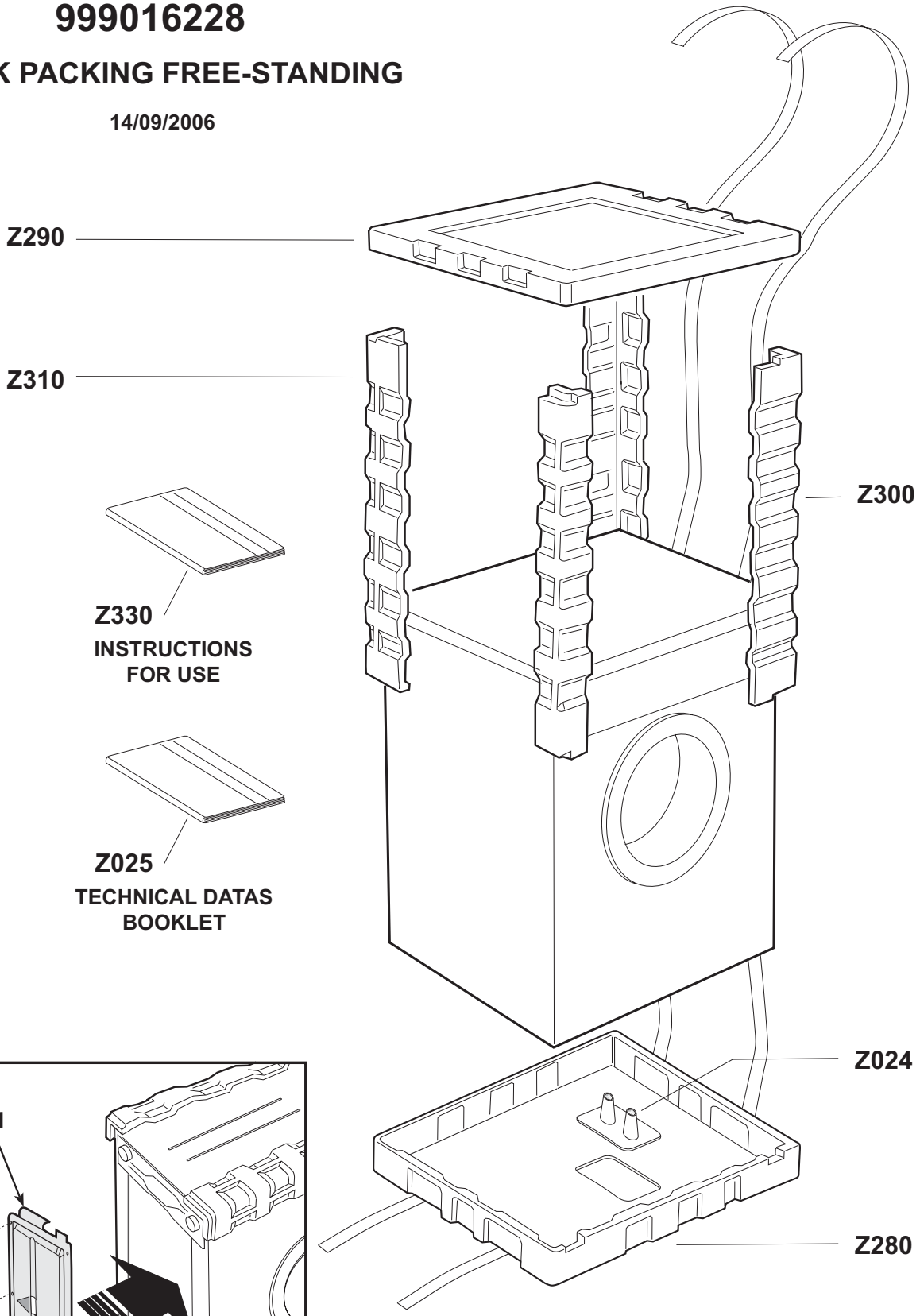

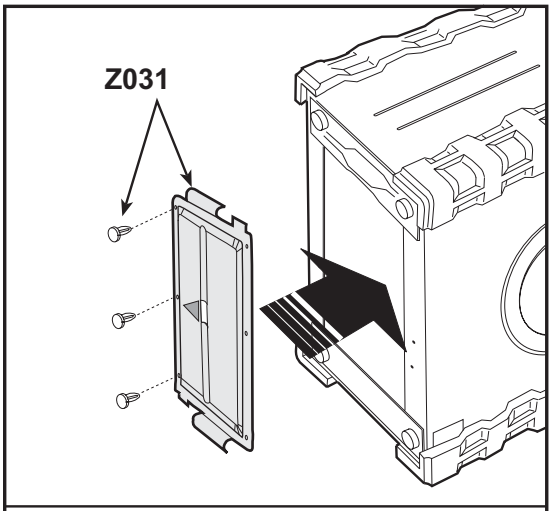

Used only for Washing Machines
33 and 39 cm depth

999023112

22/03/2005
CFX-LAX 1200 rpm

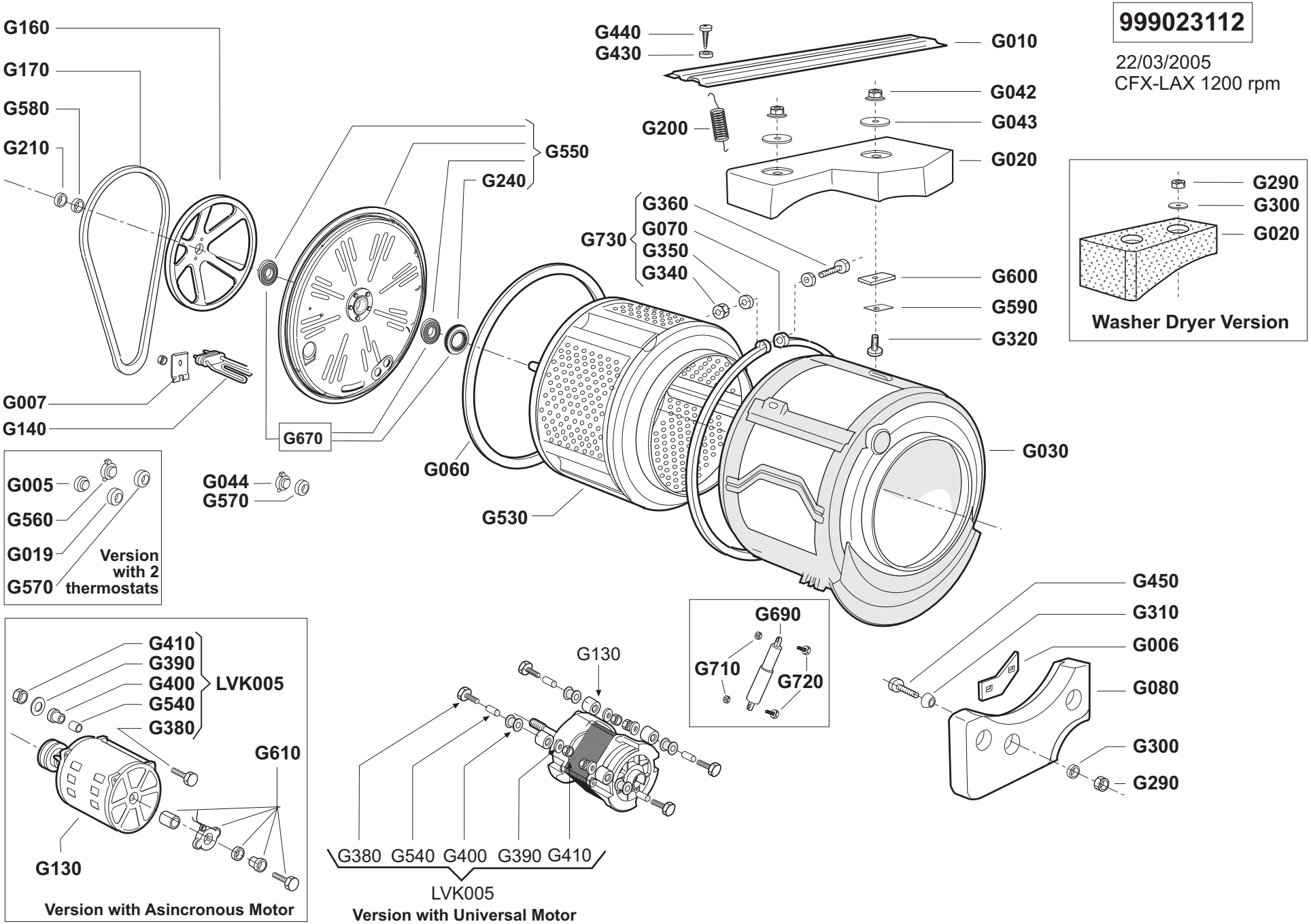

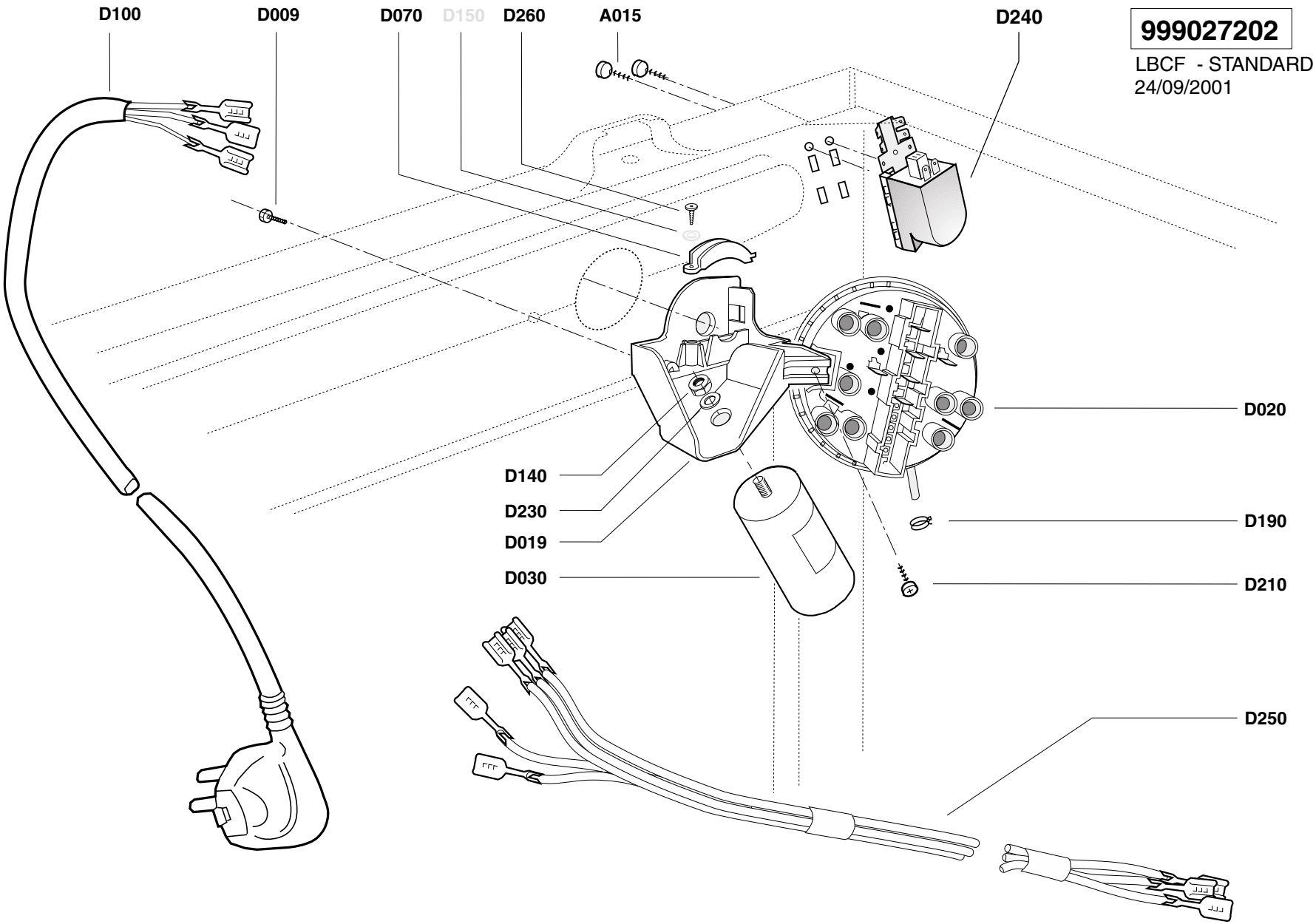
D100
D009
D070
D150
D260
A015
D240
999027202
LBCF - STANDARD
24/09/2001
D020
D140
D230
D019
D030
D190
D210
D250

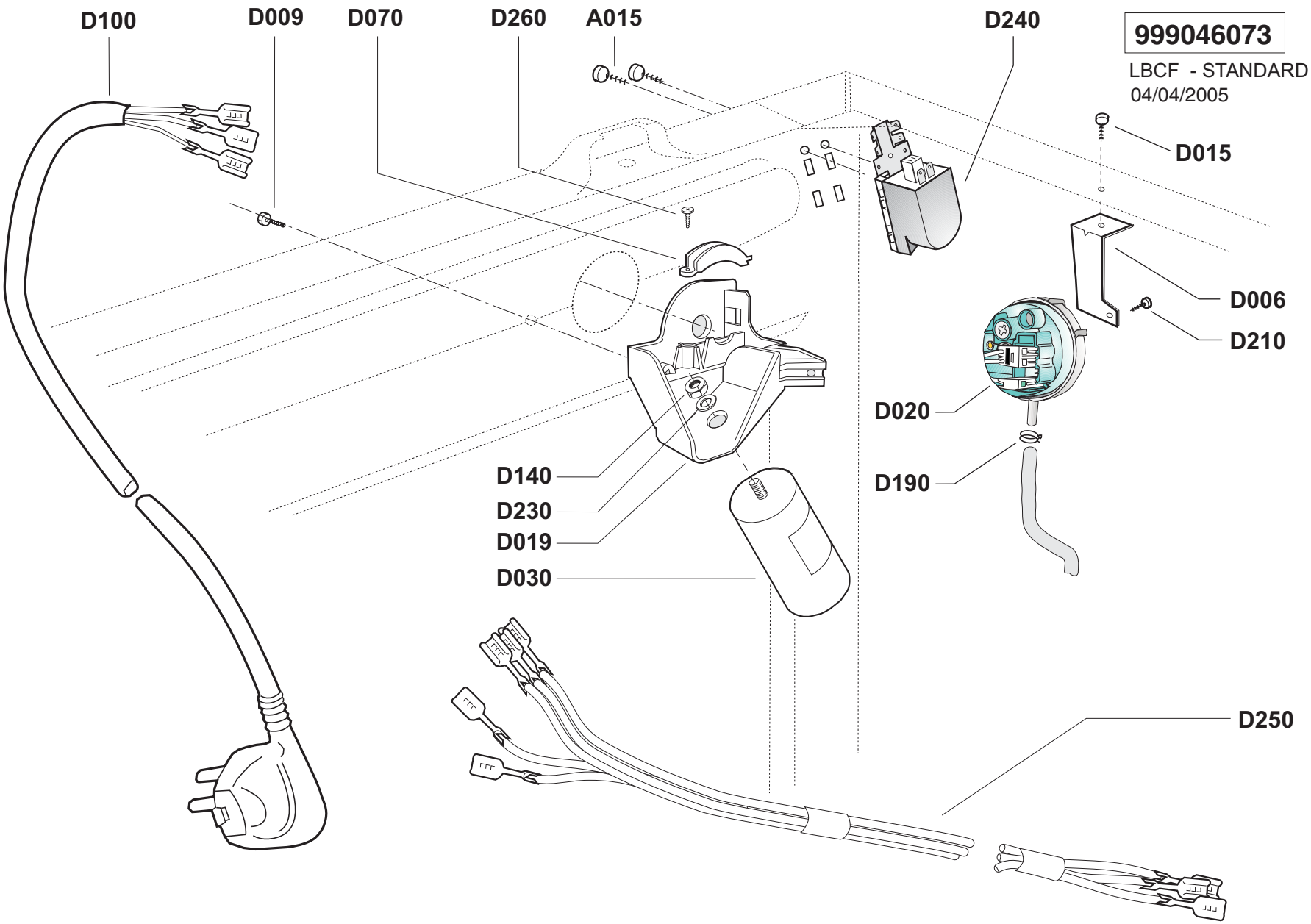
D100
D009
D070
D260
A015
D240
999046073
LBCF - STANDARD
04/04/2005
D015
D006
D210
D020
D190
D140
D230
D019
D030
D250

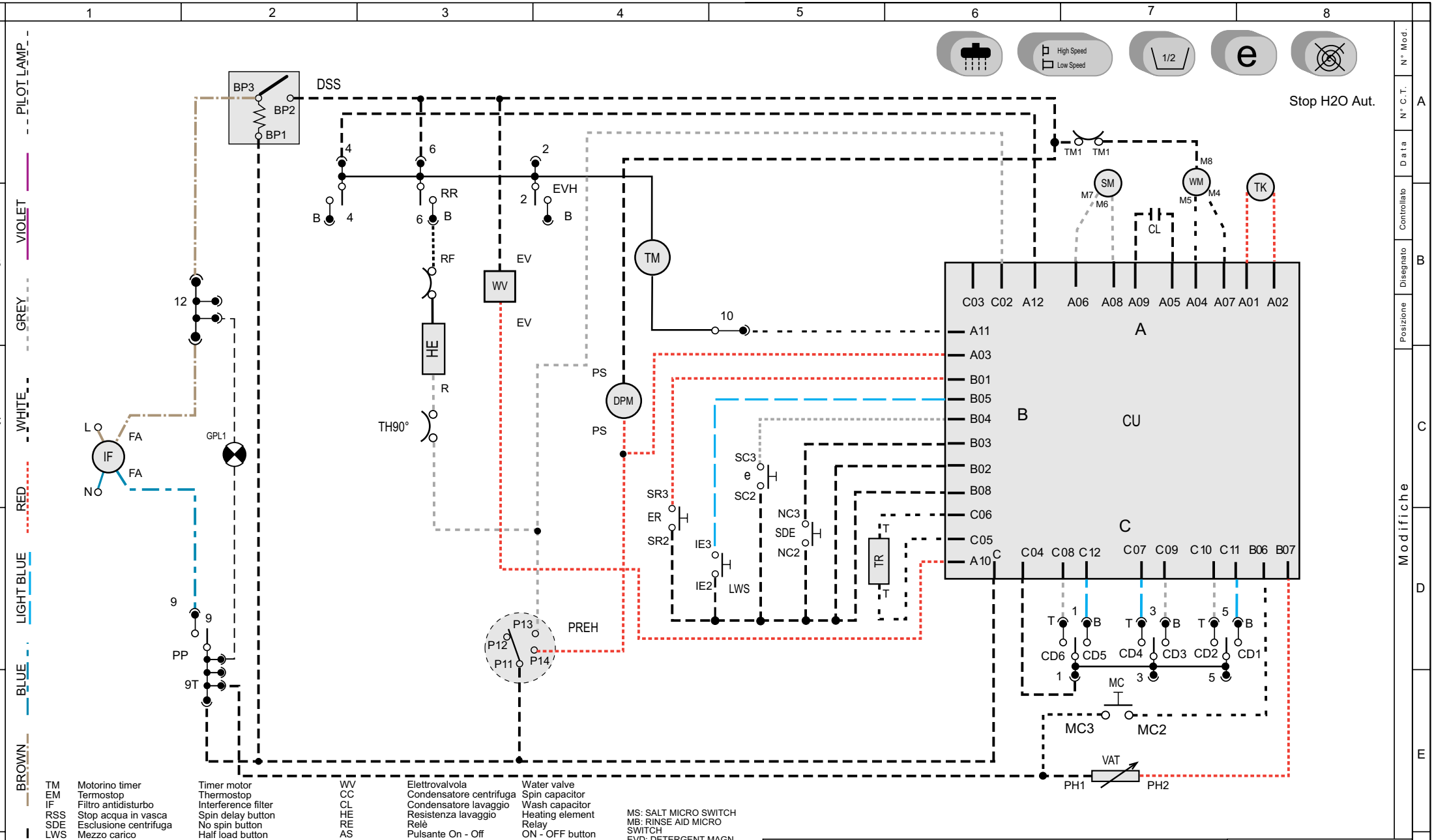

TM	Motorino timer	Timer motor	WV	Elettrovalvola	Water valve
EM	Termostop	Thermostop	CC	Condensatore centrifuga	Spin capacitor
IF	Filtro antidisturbo	Interference filter	CL	Condensatore lavaggio	Wash capacitor
RSS	Stop acqua in vasca	Spin delay button	HE	Resistenza lavaggio	Heating element
SDE	Esclusione centrifuga	No spin button	RE	Relè	Relay
LWS	Mezzo carico	Half load button	AS	Pulsante On - Off	ON - OFF button
e	Energy saving	Eco button	ER	Pulsante 4° Risciacquo	Extra rinse button
CWS	Lavaggio a freddo	Cold wash button	TH(10°-90°C)	Termostato regolabile	Adjustable thermostat
PRL	Pressostato liv.basso	Low level pressostat	TH	Termostato fisso	Klixon
PRH	Pressostato liv.alto	High level pressostat	M	Motore	Main motor
WVC	Elettrovalvola fredda	Water valve (cold fill)	SM	Motore centrifuga	Spin-dry motor
WVW	Elettrovalvola calda	Water valve (hot fill)	WM	Motore lavaggio	Wash motor
PREH	Pressostato	Pressostat	CU	Modulo elettronico	Control unit
DSS	Bloccoporta	Micro delay switch	Z	Temporizzatore	Drying timer
DPM	Elettropompa	Drain pump motor	GPL1	Lampada spia	Pilot lamp
SL	Super lavaggio	Extra Washing Button	GPL2	Lampada oblò	Door pilot lamp
EC	Energy saving		VA	Mot. ventola asc	Dryer motor
VAT	Potenziometro temp.	Variable temperature	EVA	Elettrov. asc.	Dryer water valve
VSS	Potenziometro cent.	Variable spin speed	MC	Puls. alta/bassa vel.	Low/High speed spin
TR	Termoresistenza	Thermal resistivity	ZM	Motorino temporizzatore	Drying Timer motor
TK	Tachimetrica	Tachometer	DE	Condensatore centrifuga	Drying element

MS: SALT MICRO SWITCH
MB: RINSE AID MICRO SWITCH
EVD: DETERGENT MAGN. VALVE
EVB: RINSE AID MAGN. VALVE
EVR: RESIN MAGN. VALVE
EVA: WATER MAGN. VALVE
PL: WASH MOTOR
PS: DRAIN PUMP
R: HEATING ELEMENT
TR: THERMISTOR
MP: DOOR MICRO-SWITCH
FL= FLUSSOMETER
P= PRESSURE SWITCH
Z: RFI FILTER
C: CAPACITOR

Antonio Merloni spa
UFFICIO TECNICO - via Dante, 284
Fabriano (AN) - Italy
Tel. 0732/6901 - Telefax 0732/627880

Denominazione
CABLCF 5P 2M ABFGS 1837-2 POTTH AF CFX 230V
50Hz
1V

Disegnato	Controllato	Data
F.Fava		02-09-98

Scala | N° C.T. 5044 | mm

Codice: 460600354

Derivato 550031400
Assieme 560031400
Note 0435-98
Disegno: D0624600
Progetto: 0000

A termine di legge ci riserviamo la proprieta' di questo con divieto di uso e riproduzione

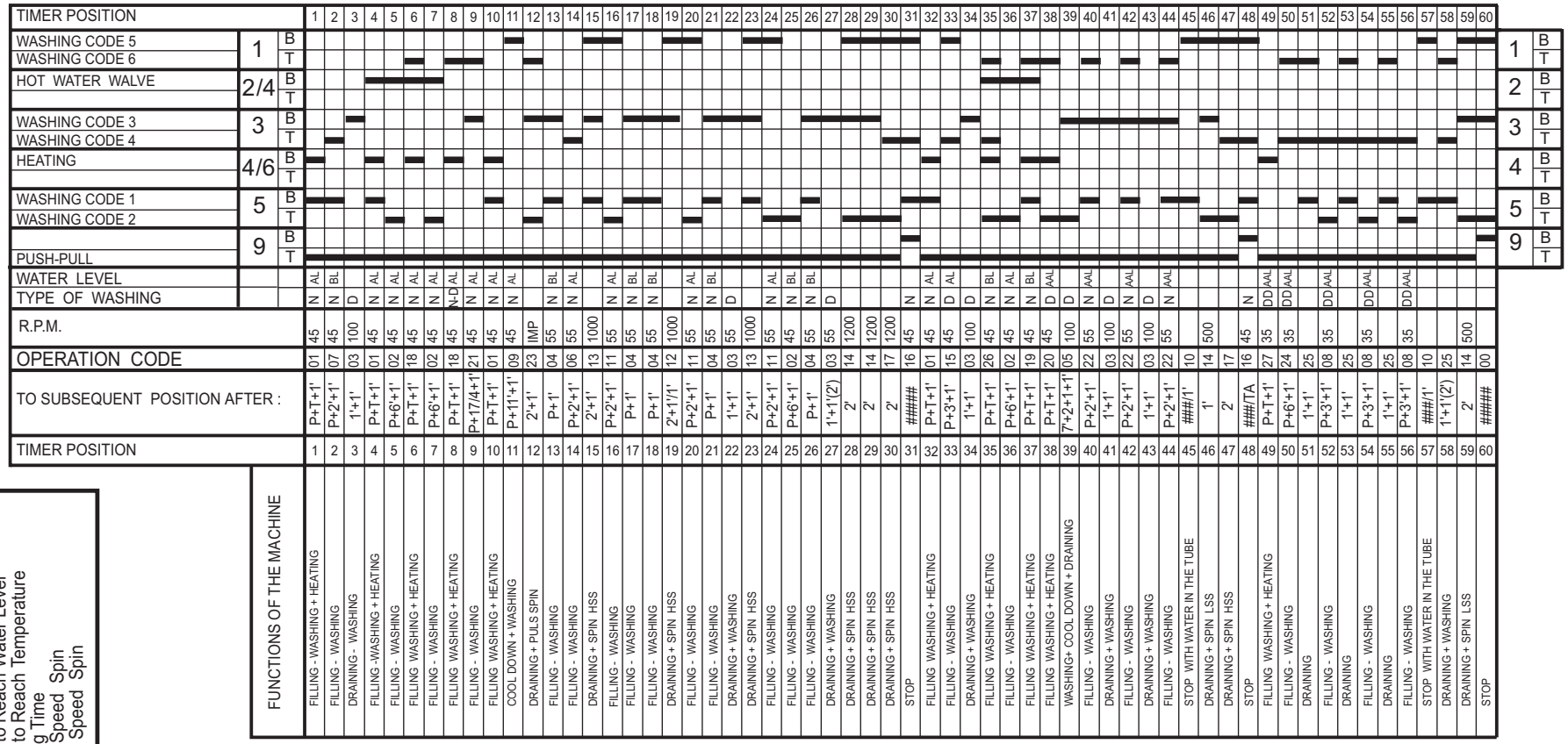

KEY	
AAL	Very High Level
AL	High Level
B/A	Low Level / High Level
BL	Low Level
D	Fine Washing
DD	Very delicate Washing
N	Normal Washing
P	Time to Reach Water Level
T	Time to Reach Temperature
TA	Drying Time
LSS	Low Speed Spin
HSS	High Speed Spin

STEP TIME	
1'	From step 1 to step 26
	From step 32 to step 57
2'	From step 27 to step 31
	From step 58 to step 60

Type	Code Number	Timer Description
TIMER 1837-02	516010301	220-240V 50Hz
TIMER 1837-04	516015801	220V 60Hz
TIMER 1837-06	516016801	110V 60Hz
TIMER 4701-01	516011301	220-240V 50Hz
TIMER 4701-02	516011901	220-240V 60Hz
TIMER 0797-03	516019001/2	220-240V 50HZ
TIMER 4801-01	516018901	220-240V 50HZ

Antonio Merloni spa
UFFICIO TECNICO - via Dante, 284
Fabriano (AN) - Italy
Tel. 0732/6901 - Telefax 0732/627880

Denominazione
LINEAGRAM TIM 1837-4701-0797-4801 110-240V 50-60HZ CF/CA 1V

Disegnato	Controllato	Data
Fava		22-12-98

Scala | N° C.T. 5184 | mm

Codice: 460601500

Derivato 000000000
Assieme 000000000
Note

Disegno: D0672400
Progetto: 0000

A termine di legge ci riserviamo la proprieta' di questo con divieto di uso e riproduzione

N° Mod. | N° C.T. | Data | Controllato | Disegnato | Posizione | Modifiche

Ersatzteilliste

Maschine 010141013 LBCF NOAU 12C60X EUROTECH EW1270 A 230V 50HZ

Ersatzt.	*Pos.Expl.*	*Beschreib.*	*Laufzeit*		*Men*
246005100	CFA040	SCHARNIER	01/01/1900	17/05/1996	1
246009900	CFA040	SCHARNIER	03/03/2003	03/04/2005	1
246009900	CFA040	SCHARNIER	17/05/1996	03/03/2003	1
246021500	CFA040	SCHARNIER	17/05/1996	03/03/2003	1
246021500	CFA040	SCHARNIER	03/04/2005	31/12/4999	1
256014000	CFD006	HALTEBUEGEL DRUCKWAECHTER	01/01/1900	31/12/4999	1
258002100	CFG010	QUERSTANGE FUER FEDER	01/01/1900	31/12/4999	1
266000700	CFG590	HALTERUNGSPLATTCHEN F.GEGENGEWICHT	01/01/1900	21/09/1995	2
266006300	CFE110	HALTER FUER SICHTFENSTERGLAS	18/07/1995	14/03/1996	6
266013200	CFG007	WIDERSTANDS-BEFESTIGUNGSPLATTE	01/01/1900	31/12/4999	1
268006700	CFG160	RIEMENSCHEIBE ANTRIEB	01/01/1900	31/12/4999	1
268014900	CFB012	SCHUTZ TIMER-VORDERSEITE	01/01/1900	31/12/4999	1
276002301	CFA030	RUCKWARTIGER DECKEL	01/01/1900	31/12/4999	1
322031400	CFC040	HANDGRIFF FUER WASCHMIT.	01/01/1900	31/12/4999	1
324001900	CFE080	SICHTFENSTERGRIFF	01/01/1900	31/12/4999	1
326065100	CFB050	TIMERKNOPF MIT NOCKEN FUER WASSERVERTEILER	01/01/1900	31/12/4999	1
326065300	CFB080	THERMOSTATKNOPF	01/01/1900	31/12/4999	1

<CONTINUE ...>

Ersatzteilliste

Maschine 010141013 LBCF NOAU 12C60X EUROTECH EW1270 A 230V 50HZ

Ersatzt.	*Pos.Expl.*	*Beschreib.*	*Laufzeit*		*Men*
326065400	CFB070	DECKEL F.TIMERKNOPF	01/01/1900	31/12/4999	1
326065500	CFB240	PLATTE FUER THERMOSTATKNOPF	01/01/1900	31/12/4999	1
330029000	CFA330	GEHAUSEDECKEL FUR MODULTRAGER	01/01/1900	19/09/1996	1
330049100	CFC020	WASCHMITTEL-DECKEL-BEHALTER	01/01/1900	18/05/2003	1
330057700	CFA330	GEHAUSEDECKEL FUR MODULTRAGER	19/09/1996	26/10/2000	1
330057900	CFB630	THERMOST./ZEITREGLER-ZENTRALGEHAUSEDREHKNOPF	01/01/1900	31/12/4999	1
330058000	CFB230	PLATTE FUER TIMERKNOPF	01/01/1900	31/12/4999	1
330058100	CFC310	DECKEL FUER HANDGRIFF	01/01/1900	31/12/4999	1
330105400	CFC020	WASCHMITTEL-DECKEL-BEHALTER	18/05/2003	31/12/4999	1
332026600	CFB260	DRUCKTASTE	01/01/1900	31/12/4999	5
336005700	CFB220	ANZEIGE FUER THERMOSTAT/TIMER-KNOPF	01/01/1900	31/12/4999	2
338002500	CFE050	SICHTFENSTER RAHMEN	01/01/1900	31/12/4999	1
344000900	CFE250	UNTERRAHMEN F.SICHTFENSTER	01/01/1900	31/12/4999	1
346010300	CFB250	KONTROLLAMPENGLAS	01/01/1900	31/12/4999	1
350003200	CFC350	ABLAUF D.FLUSSIGWASCHMITTEL-BEHALTERS	01/01/1900	31/12/4999	1
350003500	CFF060	FILTERVERSCHLUSS	01/01/1900	31/12/4999	1
354006600	CFF170	DRUCKWACHTERKAMMERHALTERUNG	01/01/1900	05/08/1993	1

<CONTINUE ...>

Ersatzteilliste

Maschine 010141013 LBCF NOAU 12C60X EUROTECH EW1270 A 230V 50HZ

Ersatzt.	*Pos.Expl.*	*Beschreib.*	*Laufzeit*		*Men*
354010400	CFF170	DRUCKWACHTERKAMMERHALTERUNG	05/08/1993	31/12/4999	1
368008800	CFA200	KARTENBEHALTER	01/01/1900	19/09/1996	1
368016200	CFA200	KARTENBEHALTER	19/09/1996	31/12/4999	1
398006200	CFA100	HALTER FUER VERKABELUNG OBEN	01/01/1900	02/05/1996	1
398010900	CFG310	EINSATZSTUECK FUER GEGENGEWICHT	01/01/1900	12/10/2000	3
398013000	CFF080	FILTERANSCHLUSS F.PUMPE	01/01/1900	31/12/4999	1
398017000	CFC220	ANSCHLAGLEISTE FUER HEBEL	01/01/1900	31/12/4999	1
398019200	CFF030	FILTEREINSATZ	01/01/1900	31/12/4999	1
398019300	CFD070	KABELKLEMME	01/01/1900	31/12/4999	1
398019400	CFF140	SCHLAUCHKLEMME F.SCHLAUFE D.ABLAUFSCHLAUCHES	01/01/1900	31/12/4999	1
398022200	CFC170	AUTOM.WASSERVERTEILER	01/01/1900	20/04/1998	2
398027000	CFA017	SCHLAUCHBEFESTIGER ZUFLUSS-ABFLUSS WASSER OFFE	01/01/1900	31/12/4999	1
398034000	CFA011	SENKEL HAKEN VERKABELUNG	01/01/1900	31/12/4999	5
398061800	CFE110	HALTER FUER SICHTFENSTERGLAS	14/03/1996	31/12/4999	6
398061800	CFE110	HALTER FUER SICHTFENSTERGLAS	01/01/1900	18/07/1995	6
398061900	CFE070	PLAETTCHEN FUER KLINKE	01/01/1900	03/03/2003	1
398062000	CFE220	EINSATZSTUECK FUR TURVERSCHLUSSHAKEN	01/01/1900	31/12/4999	1

<CONTINUE ...>

Ersatzteilliste

Maschine 010141013 LBCF NOAU 12C60X EUROTECH EW1270 A 230V 50HZ

Ersatzt.	*Pos.Expl.*	*Beschreib.*	*Laufzeit*		*Men*
398074500	CFF020	FILTERGEHAEUSE	01/01/1900	26/06/2001	1
398075800	CFC030	WASCHMITTELBEHAELTER	01/01/1900	31/12/4999	1
398075900	CFC041	UMLENKVORR. FUER WASCHMITTELKAMMER	01/01/1900	31/12/4999	1
398076000	CFC050	GITTER EINSPUELKAMMER WEICHSPUELER	01/01/1900	31/12/4999	1
398076100	CFC340	BEHALTER F.FLUSSIGWASCHMITTEL	01/01/1900	31/12/4999	1
398078000	CFA130	SCHLAUCHHALTERUNG EINLAUF/ABLAUF	01/01/1900	02/02/1998	2
398079200	CFG310	EINSATZSTUECK FUER GEGENGEWICHT	12/10/2000	31/12/4999	3
398091100	CFA100	HALTER FUER VERKABELUNG OBEN	02/05/1996	31/12/4999	1
398092700	CFA008	HAKEN HALTERUNG SCHLAUCH ELEKTROVENTIL	01/01/1900	31/12/4999	1
398092800	CFA140	FILTERKLAPPE	01/01/1900	31/12/4999	1
398108000	CFA039	CLIP DRAHTFIXIERUNG MAGNETVENTIL	01/01/1900	31/12/4999	2
398114700	CFA016	SCHLAUCHBEFESTIGER ZUFLUSS-ABFLUSS WASSER GESCHLOSSEN	01/01/1900	31/12/4999	2
398117300	CFC170	AUTOM.WASSERVERTEILER	20/04/1998	31/12/4999	1
398135100	CFF020	FILTERGEHAEUSE	26/06/2001	31/12/4999	1
398149600	CFD019	KABELDURCHGANG UND DRUCKWAECHTERHALTERUNG	01/01/1900	31/12/4999	1
398245600	CFE210	TURVERSCHLUSSHAKEN	01/01/1900	31/12/4999	1
402000900	CFG680	PFEIFEN-DRUCKWACHTER-VERSCHLUBSTOPFEN	01/01/1900	31/12/4999	1

<CONTINUE ...>

Ersatzteilliste

Maschine 010141013 LBCF NOAU 12C60X EUROTECH EW1270 A 230V 50HZ

Ersatzt.	*Pos.Expl.*	*Beschreib.*	*Laufzeit*		*Men*
402003700	CFG012	DICHTUNG KREUZ BOTTICHBODEN	01/01/1900	07/04/1997	1
402003900	CFD280	FILTERDICHTUNG F.ZULAUFSCHLAUCH	01/01/1900	31/12/4999	1
402004100	CFF040	DICHTUNGFILTER	01/01/1900	31/12/4999	1
402008800	CFG570	DICHTUNG FUER THERMOSTAT	01/01/1900	31/12/4999	1
402009100	CFD050	DICHTUNG FUER ZULAUFSCHLAUCH	01/01/1900	31/12/4999	1
402009400	CFC060	MUFFE WASCHMITTEL EINSPUELUNG	01/01/1900	06/10/1999	1
402009400	CFC060	MUFFE WASCHMITTEL EINSPUELUNG	06/10/1999	27/08/2003	1
402010500	CFF070	KURVE F.ABLAUFBUCHSE	01/01/1900	31/12/4999	1
402011900	CFG060	DICHTUNG FUER BOTTICH	01/01/1900	31/12/4999	1
402024500	CFG019	DICHTUNG THERMOWIDERSTAND	01/01/1900	12/02/2000	1
402032500	CFG600	DICHTUNG F.BEFESTIGUNG D.GEGENGEWICHT-SCHRAUBE	01/01/1900	31/12/4999	2
402042400	CFC060	MUFFE WASCHMITTEL EINSPUELUNG	01/01/1900	06/10/1999	1
402042400	CFC060	MUFFE WASCHMITTEL EINSPUELUNG	27/08/2003	31/12/4999	1
404001000	CFE020	FENSTERMANSCHETTE	01/01/1900	31/12/4999	1
407001700	CFC370	SCHAUMSTOFFSCHUTZ FUR SCHLAUCH	01/01/1900	31/12/4999	1
408000300	CFD040	SCHLAUCHZULAUF	01/01/1900	31/12/4999	1
414001400	CFC070	ZUFUHRUNGSSCHLAUCH	01/01/1900	11/07/1996	1

<CONTINUE ...>

Ersatzteilliste

Maschine 010141013 LBCF NOAU 12C60X EUROTECH EW1270 A 230V 50HZ

Ersatzt.	*Pos.Expl.*	*Beschreib.*	*Laufzeit*		*Men*
414003500	CFF190	DRUCKWACHTERROHRE	01/01/1900	11/02/1998	1
414004300	CFF090	SCHLAUCHABLAUF	01/01/1900	12/07/2000	1
414005100	CFD370	FILTER-AIR-BREAK-GEHAUSESCHLAUCH	01/01/1900	31/12/4999	1
414005200	CFF190	DRUCKWACHTERROHRE	11/02/1998	31/12/4999	1
414007800	CFC070	ZUFUHRUNGSSCHLAUCH	11/07/1996	08/09/1996	1
414008100	CFC070	ZUFUHRUNGSSCHLAUCH	08/09/1996	31/12/4999	1
414012400	CFF090	SCHLAUCHABLAUF	12/07/2000	31/12/4999	1
416001500	CFG170	TREIBRIEMEN	01/01/1900	31/12/4999	1
428000300	CFG540	MOTORBEFESTIGUNGSDISTANZSTUCK	01/01/1900	31/12/4999	4
430007100	CFG320	SCHRAUBE FUER GEGENGEWICHT OBEN	09/06/1996	16/09/2002	2
430007200	CFG450	SCHRAUBE FUER GEGENGEWICHT UNTEN	01/01/1900	31/12/4999	3
430007300	CFG320	SCHRAUBE FUER GEGENGEWICHT OBEN	01/01/1900	09/06/1996	2
430008300	CFB002	FESTSTELLSCHRAUBE POTENTIOMETER	01/01/1900	04/06/1998	2
430008900	CFG360	BOTTICHRINGSSCHRAUBE	01/01/1900	31/12/4999	1
430009700	CFF130	SCHRAUBE FUER ELEKTROPUMPE	01/01/1900	21/10/1999	2
430010700	CFZ270	KLEMMENBRETTSCHRAUBE F. ZULEITUNGSKABEL	01/01/1900	13/04/2000	2
430011100	CFB120	SCHRAUBE FUER TIMER	01/01/1900	31/12/4999	2

<CONTINUE ...>

Ersatzteilliste

Maschine 010141013 LBCF NOAU 12C60X EUROTECH EW1270 A 230V 50HZ

Ersatzt.	*Pos.Expl.*	*Beschreib.*	*Laufzeit*		*Men*
430011700	CFG620	MOTOR-ERDUNGSSCHRAUBE	01/01/1900	31/12/4999	1
430013600	CFG620	MOTOR-ERDUNGSSCHRAUBE	01/01/1900	31/12/4999	1
430013800	CFG720	BEFESTIGUNGSCHRAUBE SCHWINGUNGSDAEMPFER	01/01/1900	31/12/4999	4
430014000	CFG380	SCHRAUBE FUER MOTOR	01/01/1900	29/03/2005	4
430015500	CFD220	SCHRAUBE FUER ELEKTROVEN.	01/01/1900	12/12/2002	2
430026800	CFG380	SCHRAUBE FUER MOTOR	29/03/2005	31/12/4999	4
432001100	CFC240	SCHRAUBE FUER ANSCHLAG D.UMLENKHEBELS	01/01/1900	31/12/4999	3
432003400	CFE100	SCHRAUBE F.SICHTFENSTERGLAS	18/07/1995	31/12/4999	6
432003500	CFD210	SCHRAUBE FUER DRUCKWACHTER	01/01/1900	28/06/1996	1
432003900	CFD260	KABELHALTER-SCHRAUBE	01/01/1900	28/09/2000	2
432004600	CFG440	F.FEDERQUERSTUCK	01/01/1900	02/02/2004	4
432004600	CFA015	FESTSTELLSCHRAUBE ENTSTOERER	27/10/2002	02/02/2004	2
432004600	CFD015	FESTSTELLSCHRAUBE BUEGEL DRUCKWAECHTER	01/01/1900	02/02/2004	1
432004600	CFA220	BEFESTIGUNGSSCHRAUBE F.KARTENBEHALTER	01/01/1900	11/06/1997	2
432004600	CFA015	FESTSTELLSCHRAUBE ENTSTOERER	30/07/2001	27/10/2002	2
432004600	CFA080	SCHRAUBE FUER RUECKWARTIGEN DECKEL	01/01/1900	21/10/2001	6
432004600	CFD220	SCHRAUBE FUER ELEKTROVEN.	12/12/2002	02/02/2004	2

<CONTINUE ...>

Ersatzteilliste

Maschine 010141013 LBCF NOAU 12C60X EUROTECH EW1270 A 230V 50HZ

Ersatzt.	*Pos.Expl.*	*Beschreib.*	*Laufzeit*		*Men*
432004600	CFB290	SCHRAUBE Z.BEFESTIGUNG D.BLENDE	01/01/1900	29/03/2005	4
432004700	CFA090	SCHRAUBE FUER RUECKWARTIGEN+U-SCHEIBE	01/01/1900	21/10/2001	2
432004800	CFE150	SCHRAUBE F.RUCKZUGFEDER D.KLINKE	03/03/2003	02/02/2004	4
432004800	CFE150	SCHRAUBE F.RUCKZUGFEDER D.KLINKE	01/01/1900	03/03/2003	2
432004900	CFD009	FESTSTELLSCHRAUBE KLEMMENBRETT BEIM MOEBEL	01/01/1900	02/02/2004	2
432004900	CFA220	BEFESTIGUNGSSCHRAUBE F.KARTENBEHALTER	19/03/2003	02/02/2004	2
432004900	CFF180	DRUCKWACHTERKAMMER-BEFESTIGUNGSSCHRAUBE	01/01/1900	02/02/2004	1
432004900	CFA070	SCHRAUBE FUER OBEREN DECKEL	01/01/1900	28/04/2003	2
432005100	CFE120	SCHRAUBE FUER SCHARNIER D.SICHTFENSTERS	03/04/2005	31/12/4999	3
432005100	CFE120	SCHRAUBE FUER SCHARNIER D.SICHTFENSTERS	01/01/1900	03/03/2003	3
432007500	CFZ010	SCHRAUBE F.VERPACKUNG	01/01/1900	31/12/4999	4
432008700	CFF120	SCHRAUBE FUER FILTER- GEHAEUSE	01/01/1900	31/12/4999	2
432008800	CFC150	SCHRAUBE FUER WASCHMITTELBEHALTER	06/10/1999	22/09/2003	3
432008800	CFC150	SCHRAUBE FUER WASCHMITTELBEHALTER	01/01/1900	06/10/1999	3
432008800	CFC150	SCHRAUBE FUER WASCHMITTELBEHALTER	22/09/2003	18/11/2003	3
432009400	CFE190	SCHRAUBE F.TURHAKENPLATTE	01/01/1900	03/03/2003	2
432009400	CFA220	BEFESTIGUNGSSCHRAUBE F.KARTENBEHALTER	11/06/1997	19/03/2003	2

<CONTINUE ...>

Ersatzteilliste

Maschine 010141013 LBCF NOAU 12C60X EUROTECH EW1270 A 230V 50HZ

Ersatzt.	*Pos.Expl.*	*Beschreib.*	*Laufzeit*		*Men*
432009400	CFB002	FESTSTELLSCHRAUBE POTENTIOMETER	04/06/1998	16/04/1999	2
432009800	CFF130	SCHRAUBE FUER ELEKTROPUMPE	21/10/1999	31/12/4999	2
432010000	CFB290	SCHRAUBE Z.BEFESTIGUNG D.BLENDE	29/03/2005	31/12/4999	4
432010600	CFC160	SCHRAUBE FUER WASCHMITTELHANDGRIFF	01/01/1900	31/12/4999	4
432010900	CFE100	SCHRAUBE F.SICHTFENSTERGLAS	01/01/1900	18/07/1995	6
432012600	CFE002	SCHRAUBE ZUR FIXIERUNG TUERVERRIEGELUNG AN MOEB	01/01/1900	31/12/4999	2
432013400	CFE120	SCHRAUBE FUER SCHARNIER D.SICHTFENSTERS	03/03/2003	03/04/2005	3
432018900	CFA015	FESTSTELLSCHRAUBE ENTSTOERER	01/01/1900	30/07/2001	2
432018900	CFD210	SCHRAUBE FUER DRUCKWACHTER	28/06/1996	31/12/4999	1
432024000	CFB002	FESTSTELLSCHRAUBE POTENTIOMETER	16/04/1999	31/12/4999	2
432026100	CFD260	KABELHALTER-SCHRAUBE	28/09/2000	31/12/4999	1
432028100	CFD015	FESTSTELLSCHRAUBE BUEGEL DRUCKWAECHTER	02/02/2004	31/12/4999	1
432028100	CFA015	FESTSTELLSCHRAUBE ENTSTOERER	30/07/2001	27/10/2002	2
432028100	CFA080	SCHRAUBE FUER RUECKWARTIGEN DECKEL	21/10/2001	31/12/4999	8
432028100	CFD220	SCHRAUBE FUER ELEKTROVEN.	02/02/2004	31/12/4999	2
432028100	CFA015	FESTSTELLSCHRAUBE ENTSTOERER	02/02/2004	31/12/4999	2
432028100	CFG440	F.FEDERQUERSTUCK	02/02/2004	31/12/4999	4

<CONTINUE ...>

Ersatzteilliste

Maschine 010141013 LBCF NOAU 12C60X EUROTECH EW1270 A 230V 50HZ

Ersatzt.	*Pos.Expl.*	*Beschreib.*	*Laufzeit*		*Men*
432028400	CFA220	BEFESTIGUNGSSCHRAUBE F.KARTENBEHALTER	02/02/2004	31/12/4999	2
432028400	CFD009	FESTSTELLSCHRAUBE KLEMMENBRETT BEIM MOEBEL	02/02/2004	31/12/4999	1
432028400	CFA070	SCHRAUBE FUER OBEREN DECKEL	28/04/2003	31/12/4999	2
432028400	CFF180	DRUCKWACHTERKAMMER-BEFESTIGUNGSSCHRAUBE	02/02/2004	31/12/4999	1
432031200	CFC150	SCHRAUBE FUER WASCHMITTELBEHALTER	06/10/1999	22/09/2003	3
432031200	CFC150	SCHRAUBE FUER WASCHMITTELBEHALTER	01/01/1900	06/10/1999	3
432031200	CFC150	SCHRAUBE FUER WASCHMITTELBEHALTER	18/11/2003	31/12/4999	3
432032200	CFE150	SCHRAUBE F.RUCKZUGFEDER D.KLINKE	01/01/1900	03/03/2003	2
432032200	CFE150	SCHRAUBE F.RUCKZUGFEDER D.KLINKE	02/02/2004	31/12/4999	2
434000200	CFA060	MUTTER FUER FUSS	01/01/1900	31/12/4999	4
434000300	CFG210	SCHEIBENMUTTER	01/01/1900	31/12/4999	1
434000600	CFZ120	ERDUNGSMUTTER FUER BOTTICH	01/01/1900	31/12/4999	1
434000700	CFB140	MUTTER FUER TIMER	01/01/1900	31/12/4999	1
434001700	CFD140	KONDENSATORBEFESTIGUNGSMUTTER	01/01/1900	31/12/4999	1
434002100	CFG340	BOTTICHRINGMUTTER	01/01/1900	31/12/4999	1
434002100	CFG290	MUTTER F.GEGENGEWICHT	01/01/1900	31/12/4999	3
434002100	CFG410	MUTTER FUER MOTOR	01/01/1900	31/12/4999	4

<CONTINUE ...>

Ersatzteilliste

Maschine 010141013 LBCF NOAU 12C60X EUROTECH EW1270 A 230V 50HZ

Ersatzt.	*Pos.Expl.*	*Beschreib.*	*Laufzeit*		*Men*
434002400	CFZ260	VIERKANT-MESSINGMUTTER FUER KLEMMENBRETT	01/01/1900	13/04/2000	2
434003100	CFG710	BEFESTIGUNGSMUTTER SCHWINGUNGSDAEMPFER	01/01/1900	31/12/4999	4
434006500	CFG042	MUTTER F.GEGENGEWICHT OBEN	01/01/1900	31/12/4999	2
436000100	CFG630	U-SCHEIBE F.MOTOR-U.BOTTICHERDUNG	01/01/1900	29/03/2005	1
436000100	CFB130	UNTERLEGSCHEIBE FUER TIMER	01/01/1900	04/02/1998	1
436000200	CFD150	U-SCHEIBE F.KLEMMENBRETTSTUTZE	01/01/1900	28/09/2000	2
436000400	CFZ020	U-SCHEIBE F.SCHRAUBE D.VERPACKUNG	01/01/1900	31/12/4999	4
436000500	CFG350	BOTTICH-UNTERLEGSCHEIBE	01/01/1900	31/12/4999	2
436000600	CFG390	U-SCHEIBE FUER MOTOR	01/01/1900	31/12/4999	4
436000900	CFD230	UNTERLEGSCHEIBE F.KONDENSATORBEFESTIGUNG	01/01/1900	31/12/4999	1
436001200	CFG630	U-SCHEIBE F.MOTOR-U.BOTTICHERDUNG	29/03/2005	31/12/4999	1
436001300	CFG580	UNTERLEGSCHEIBE F.RIEMENSCHEIBE	01/01/1900	31/12/4999	1
436001700	CFG300	U-SCHEIBE F.GEGENGEWICHT	01/01/1900	31/12/4999	3
436005900	CFG043	U-SCHEIBE F.GEGENGEWICHT OBEN	01/01/1900	31/12/4999	2
438001800	CFA240	NIETE F.SICHTFENSTERSCHARNIER	01/01/1900	31/12/4999	4
440000100	CFF200	DRUCKWACHTERSCHLAUCHSCHELLE MUFFENSEITE	01/01/1900	31/12/4999	1
440000200	CFD200	ELEKTROVENTIL KLEMME	01/01/1900	31/12/4999	4

<CONTINUE ...>

Ersatzteilliste

Maschine 010141013 LBCF NOAU 12C60X EUROTECH EW1270 A 230V 50HZ

Ersatzt.	*Pos.Expl.*	*Beschreib.*	*Laufzeit*		*Men*
440000400	CFF150	SCHELLE F.ABFLUSSCHLAUCH	01/01/1900	31/12/4999	1
440000500	CFF100	SCHELLE FUR FILTERANSCHLUSS D.PUMPE	01/01/1900	31/12/4999	2
440000600	CFC140	MUFFENSCHELLE F. WASCHMITEINSPULUNG	01/01/1900	31/12/4999	1
440001700	CFF110	SCHELLE FUR ABLAUFBUCHSENKURVE	01/01/1900	31/12/4999	1
441000300	CFG070	SPANNRING FUR BOTTICH	01/01/1900	31/12/4999	1
441006000	CFF050	FILTERRING	01/01/1900	31/12/4999	1
441006200	CFE010	RING MIT SCHRAUBE FUER BALGENDICHTUNG	01/01/1900	31/12/4999	1
441006300	CFE030	SPANNRING FUER FENSTERMANSCHETTE	01/01/1900	31/12/4999	1
441008900	CFG400	MOTORBUCHSE	01/01/1900	31/12/4999	4
442000400	CFC200	STANGE FUER WASSERVERTEILER	06/09/2000	31/12/4999	1
442000700	CFC200	STANGE FUER WASSERVERTEILER	01/01/1900	06/09/2000	1
443004800	CFE200	STIFT FUER TUERVERSCHLUSSHAKEN	01/01/1900	31/12/4999	1
444000700	CFC230	RUCKZUG FUER WASSERVERTEILER-STANGE	01/01/1900	31/12/4999	1
444001800	CFC090	FEDER FUER WASCHMITTELBEHALTER	01/01/1900	31/12/4999	1
444003300	CFB560	ZEITREGLER-THERMOSTAT/TIM-DREHKNOPFFEDER	01/01/1900	31/12/4999	4
444004000	CFE160	RUCKZUGFEDER F.KLINKE	01/01/1900	16/02/1999	1
444005700	CFB210	FEDER FUER THERMOSTATKNOPF	01/01/1900	31/12/4999	1

<CONTINUE ...>

Ersatzteilliste

Maschine 010141013 LBCF NOAU 12C60X EUROTECH EW1270 A 230V 50HZ

Ersatzt.	*Pos.Expl.*	*Beschreib.*	*Laufzeit*		*Men*
444008500	CFE230	FEDER	01/01/1900	31/12/4999	1
444008600	CFE160	RUCKZUGFEDER F.KLINKE	16/02/1999	31/12/4999	1
444009100	CFC330	RUECKZUGFEDER F.DECKEL D.GRIFFES	01/01/1900	31/12/4999	1
444009500	CFG200	AUFHAENGEFEDER BOTTICH	01/01/1900	10/03/1996	2
444011700	CFG200	AUFHAENGEFEDER BOTTICH	10/03/1996	31/12/4999	2
450001400	CFA050	FUSS REGULIERBAR	01/01/1900	31/12/4999	4
460600354	LVZ000	ELEKTRISCHER SCHALTPLAN	01/01/1900	31/12/4999	1
461302916	CFZ330	GEBRAUCHSANWEISUNG	01/01/1900	31/12/4999	1
466000013	LVD003	DOKUMENT AENDERUNG WANNE+GEGENGEWICHTE	01/01/1900	31/12/4999	1
466000016	LVD008	DOKUMENT TECHNISCHE INFORMATION MAGNETISCHE ENTKALKER	01/01/1900	31/12/4999	1
466000017	LVD009	DOKUMENT AUSTAUSCH TUERVERRIEGELUNG+PLATTE	01/01/1900	31/12/4999	1
466000019	LVD010	DOKUMENT AUSTAUSCH WANNE MIT ZULAUF UNTEN	01/01/1900	31/12/4999	1
466000039	LVD027	DOKUMENT INFORMATION FLANSCH + TROMMEL	01/01/1900	31/12/4999	1
466000049	LVD034	WARTUNGSHANDBUCH FUER MECHAN GERAETE	01/01/1900	31/12/4999	1
470004600	CFZ040	DISTANZSTUCK AUS KUNSTSTOFF F.VERPACKUNG	01/01/1900	31/12/4999	4
470005000	CFZ280	UNTERE VERPACKUNGS-UMHUELLUNG	01/01/1900	28/04/1999	1
470006200	CFZ030	GUMMI-VERPACKUNGSSTOPFEN	01/01/1900	31/12/4999	4

<CONTINUE ...>

Ersatzteilliste

Maschine 010141013 LBCF NOAU 12C60X EUROTECH EW1270 A 230V 50HZ

Ersatzt.	*Pos.Expl.*	*Beschreib.*	*Laufzeit*		*Men*
470013600	CFZ290	OBERE VERPACKUNGS-UMHUELLUNG	01/01/1900	31/12/4999	1
470018100	CFZ280	UNTERE VERPACKUNGS-UMHUELLUNG	28/04/1999	31/12/4999	1
476009000	CFZ300	VORDERES WINKELPROFIL RECHTS-LINKS	01/01/1900	31/12/4999	2
476009100	CFZ310	HINTERES WINKELPROFIL RECHTS-LINKS	01/01/1900	31/12/4999	2
490001900	CFG080	GEGENGEWICHT UNTEN	01/01/1900	16/09/2002	1
490005800	CFG020	GEGENGEWICHT OBEN	01/01/1900	16/09/2002	1
490007600	CFG020	GEGENGEWICHT OBEN	16/09/2002	31/12/4999	1
490007700	CFG080	GEGENGEWICHT UNTEN	16/09/2002	31/12/4999	1
493001600	CFE040	SICHTFENSTERGLAS	01/01/1900	13/03/2001	1
493065100	CFE040	SICHTFENSTERGLAS	13/03/2001	31/12/4999	1
499001500	CFC210	UMLENKHEBEL	01/01/1900	31/12/4999	1
499002200	CFC180	STEUERUNGSHEBEL FUER WASSER-VERTEILER	01/01/1900	31/12/4999	1
499003200	CFG690	SCHWINGUNGSDAEPFER	01/01/1900	31/12/4999	2
499003600	CFG430	FEDERRING	01/01/1900	31/12/4999	2
502004801	CFB003	POTENTIOMETER	01/01/1900	29/03/1999	1
502005800	CFB003	POTENTIOMETER	29/03/1999	17/07/2005	1
502050000	CFB003	POTENTIOMETER	17/07/2005	31/12/4999	1

<CONTINUE ...>

Ersatzteilliste

Maschine 010141013 LBCF NOAU 12C60X EUROTECH EW1270 A 230V 50HZ

Ersatzt.	*Pos.Expl.*	*Beschreib.*	*Laufzeit*		*Men*
504000400	CFZ150	KLEMMENBRETT-FASTONFAHNE F. ZULEITUNGSKABEL	01/01/1900	13/04/2000	2
508000200	CFD100	NETZANSCHLUSSKABEL	01/01/1900	13/04/2000	1
508015100	CFD100	NETZANSCHLUSSKABEL	13/04/2000	31/12/4999	1
516010300	CFB020	TIMER	01/01/1900	31/12/4999	1
518007600	CFF010	ELEKTROPUMPE	19/02/1999	31/12/4999	1
520000400	CFD020	DRUCKWACHTER	01/01/1900	31/12/4999	1
522005100	CFB040	DRUCK KNOPFTAFEL	03/05/2001	31/12/4999	5
522005101	CFB040	DRUCK KNOPFTAFEL	01/01/1900	03/05/2001	5
526001300	CFG560	THERMOSTAT FIX	01/01/1900	12/02/2000	1
526011900	CFG005	THERMOWIDERSTAND	01/01/1900	12/02/2000	1
526022000	CFG044	FIXES THERMOSTAT MIT TEMPERATURSENSOR	01/01/1900	31/12/4999	1
530000100	CFE060	TUERSCHALTER	01/01/1900	03/03/2003	1
530001500	CFE060	TUERSCHALTER	03/03/2003	31/12/4999	1
532000300	CFD240	ENTSTOERFILTER	01/01/1900	13/04/2000	1
532001100	CFD030	KONDENSATOR	01/01/1900	31/12/4999	1
532003700	CFD240	ENTSTOERFILTER	13/04/2000	31/12/4999	1
534002700	CFD010	ELEKTROVENTIL	01/01/1900	13/04/2000	1

<CONTINUE ...>

Ersatzteilliste

Maschine 010141013 LBCF NOAU 12C60X EUROTECH EW1270 A 230V 50HZ

Ersatzt.	*Pos.Expl.*	*Beschreib.*	*Laufzeit*		*Men*
534010100	CFD010	ELEKTROVENTIL	13/04/2000	31/12/4999	1
540002800	CFB100	KONTROLLAMPE	01/01/1900	31/12/4999	1
542000500	CFD060	KLEMMENBRETT	01/01/1900	13/04/2000	1
546003900	CFG610	TACHOMETRISCH	01/01/1900	31/12/4999	0
546013500	CFA210	ELEKTRONIK-MODUL	25/07/1999	07/01/2002	1
546013501	CFA210	ELEKTRONIK-MODUL	01/01/1900	25/07/1999	1
546023700	CFA210	ELEKTRONIK-MODUL	07/01/2002	31/12/4999	1
550031400	CFD250	VERKABELUNG	01/01/1900	31/12/4999	1
710040501	CFA010	GEHAEUSE	01/01/1900	31/12/4999	1
718001800	CFG550	SET BODEN+LAGER	01/01/1900	12/02/2000	1
718002200	CFG550	SET BODEN+LAGER	12/02/2000	03/01/2005	1
718012200	CFG550	SET BODEN+LAGER	03/01/2005	31/12/4999	1
719004100	CFE090	SET-SICHTFENSTERGRIFF	01/01/1900	31/12/4999	1
720014800	CFG730	KIT BOTTICH-BEFESTIGUNGSRING	01/01/1900	31/12/4999	1
720039600	CFA320	MODULTRAGER-GEHAUSEINHEIT	01/01/1900	31/12/4999	1
720090100	CFG530	FLANSCH + TROMMEL-SET	01/01/1900	31/12/4999	1
720091300	CFC360	FLUSSIGWASCHMITTEL-BEHALTER-SET	01/01/1900	31/12/4999	1

<CONTINUE ...>

Ersatzteilliste

Maschine 010141013 LBCF NOAU 12C60X EUROTECH EW1270 A 230V 50HZ

Ersatzt.	*Pos.Expl.*	*Beschreib.*	*Laufzeit*		*Men*
720109700	CFC013	DECKEL REINIGUNGSMITTELBECKEN	01/01/1900	18/05/2003	1
720397200	CFC013	DECKEL REINIGUNGSMITTELBECKEN	18/05/2003	31/12/4999	1
726004400	CFG030	BOTTICH	01/01/1900	16/09/2002	1
726014200	CFG030	BOTTICH	16/09/2002	27/08/2003	1
726014600	CFG030	BOTTICH	27/08/2003	31/12/4999	1
728002200	CFC010	WASCHMITTEL-BEHALTER	01/01/1900	31/12/4999	1
750000100	CFG240	DICHTUNGGSRING	01/01/1900	03/01/2005	0
750000500	CFG670	LAGEREINHEIT	01/01/1900	03/01/2005	0
750187300	LVK076	KIT AUSTAUSCH WANNE MIT ZULAUF UNTEN	01/01/1900	31/12/4999	1
750267800	CFG670	LAGEREINHEIT	03/01/2005	31/12/4999	1
804438400	CFB010	BLENDRAHMEN	01/01/1900	31/12/4999	1
812108300	CFA020	OBERER DECKEL	01/01/1900	31/12/4999	1
998000101	CFF010	ELEKTROPUMPE	01/01/1900	19/02/1999	1
998003301	CFG140	WIDERSTAND	01/01/1900	31/12/4999	1
998004900	CFG130	MOTOR	01/01/1900	31/12/4999	1

<EOF>